Poêle à bois

TURBOFONTE®
Fiche technique

KARL 56 pieds acier - 25 cm

Découvrez le poêle à bois KARL 56 PIEDS ACIER 25 CM, une version surélevée d'un format cubique ultra-compact. Ses pieds en acier donnent de la hauteur à l'appareil en créant une allure moderne et aérienne sans alourdir l'espace.

Puissance nominale :	**5 kW**
Rendement :	**81,4 %**

CO à 13 % d'O_2 :	**1 500 mg/Nm³**
Température des fumées :	**237 °C**
Débit des fumées :	**5 g/s**
Poussières :	**37 mg/Nm³**
NOx :	**50 mg/Nm³**
COV :	**82 mg/Nm³**
Classe énergétique :	**A+**
Rendement saisonnier (ETAS) :	**71 %**
Indice d'efficacité énergétique :	**108**

vitre sérigraphiée

Conforme à la norme EN 16510

Surface chauffée :	**jusqu'à 75 m²**
Longueur des bûches :	**35 cm**
Sortie fumées :	**Ø 150** (arrière ou dessus)
Raccordable air extérieur :	**Ø 100** (arrière ou dessous)
Poids de l'appareil :	**99 kg**

RACCORDABLE AIR EXTÉRIEUR

SORTIE SUPÉRIEURE

SORTIE ARRIÈRE POSSIBLE

ÉTANCHE RE 2020

flamme VERTE

Dimensions

Vue de face

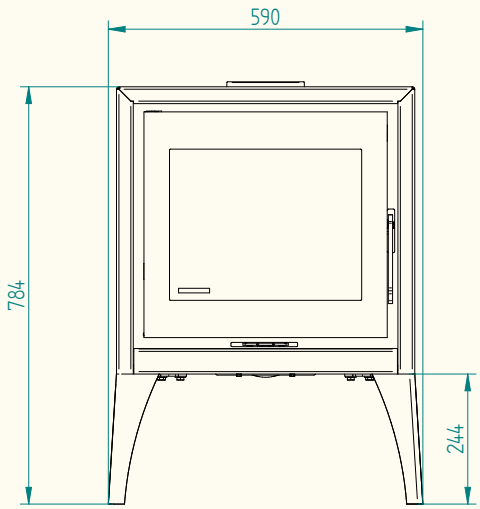

Vue de côté

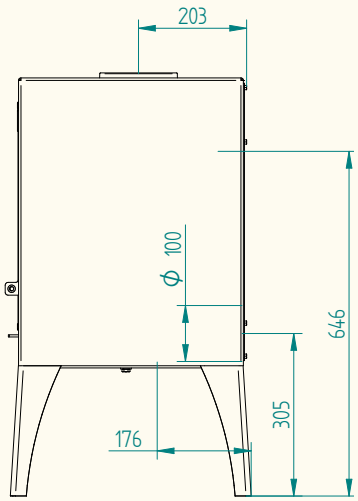

Vue de dessus

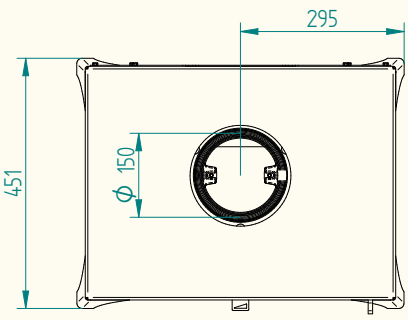

Distance aux matériaux combustibles

Dessus	**500 mm**
Avant	**1200 mm**
Côtés	**500 mm**
Arrière	**350 mm**

GARANTIE 5 ANS sur les pièces de fonte et d'acier, sauf pièces d'usure : vitre, joints, intérieurs réfractaires (SKAMOLEX™). Se référer à la notice de l'appareil pour plus d'information.

Poêle à bois

KARL 56 pieds acier - 25 cm

TURBOFONTE®
Fiche technique

Personnalisable

Alliez esthétique et confort d'utilisation grâce aux **options de poignées** : déportée (en bois ou en acier) pour plus de praticité, ou discrète pour s'effacer. Côté façade, sublimez le spectacle des flammes avec une élégante **vitre sérigraphiée**, ou privilégiez la sobriété d'une **façade en acier** au style affirmé et robuste.

Déclinaisons

La gamme KARL propose plus de **40 déclinaisons** : disponibles en plusieurs dimensions et finitions, ces appareils offrent une **multitude de possibilités d'installation,** sur pieds, suspendue ou posé sur banquette... Composez l'appareil idéal qui révélera votre espace.

SKAMOLEX 900™

Sa chambre de combustion est doublée en panneaux réfractaires SKAMOLEX 900™ **pour optimiser la température de combustion à l'intérieur du poêle.**

La technologie EFFICIENS® gérée par GLISS'AIR®

Grâce à trois flux d'air, la technologie EFFICIENS® (triple combustion) permet d'avoir une combustion plus propre avec des rendements élevés.
L'air primaire permet l'allumage et la combustion du bois. C'est grâce à lui que l'appareil démarre.
L'air secondaire vient lécher la vitre du haut vers le bas pour réduire les dépôts de suies et garder la VITRE CLAIRE®.
L'air tertiaire sort du fond de l'appareil et permet ainsi de **rebrûler les gaz pour réduire les émissions de particules et garantir des rendements élevés.**
Ces trois flux d'air sont gérés avec un système unique de gestion d'air, le GLISS'AIR®. Il permet de régler de manière précise et équilibrée l'air primaire, secondaire et tertiaire.

VITRE CLAIRE®

Ce système **permet de diminuer fortement le dépôt des suies et de profiter pleinement de la vision du feu tout en réduisant les entretiens de la vitre.**

Système VITRE CLAIRE®

Poignée déportée (en option)

Triple combustion EFFICIENS®

Poignée acier intégrée (de série)

Chambre de combustion en SKAMOLEX 900™

Vitre sérigraphiée (en option)

Pieds en acier 25 cm

Appareil ultra-compact